Uponor Smatrix Wave

RU КРАТКОЕ РУКОВОДСТВО

10 | 2015

Содержание

Компоненты Uponor Smatrix Wave 2
Пример системы 2

Авторские права и отказ от ответственности 3

Предисловие 4
Инструкции по технике безопасности 4
Ограничения по передаче радиосигналов 4
Правильная утилизация этого оборудования (утилизация электрического и электронного оборудования) 4

Краткое руководство 5
Инструкция по эксплуатации панели управления и термостата 5
Установка 7
Регистрация термостата или системного устройства на контроллере 9
Отмена регистрации одного канала или системного устройства 10
Отмена регистрации всех каналов 10
Вспомогательные функции 10

Технические данные 10

https://www.uponor.ru/smatrix/downloads.aspx

Компоненты Uponor Smatrix Wave

Система Uponor Smatrix Wave может состоять из следующих компонентов:

- Uponor Smatrix Wave контроллер X-163 (контроллер)
- Uponor Smatrix Wave таймер I-163 (таймер I-163)
- Uponor Smatrix Wave термостат стандартный T-165/T-165 POD (стандартный термостат T-165/T-165 POD)
- Uponor Smatrix Wave термостат цифровой T-166 (цифровой термостат T-166)
- Uponor Smatrix Wave термостат программируемый +RH T-168 (цифровой термостат T-168)
- Uponor Smatrix Wave термостат Public T-163 (термостат Public T-163)
- Uponor Smatrix Wave антенна A-165 (антенна A-165)
- Uponor Smatrix Wave дополнительный модуль M-160 (дополнительный модуль M-160)
- Uponor Smatrix Wave реле M-161 (реле M-161)
- Uponor Smatrix трансформатор A-1XX (трансформатор A-1XX)

Пример системы

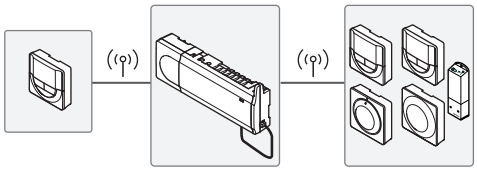

RU

Авторские права и отказ от ответственности

Компания Uponor подготовила настоящее руководство по монтажу и эксплуатации и все его содержание исключительно для информационных целей. Содержание данного руководства (включая графику, логотипы, значки, текст и изображения) защищено авторским правом и международными законами по авторскому праву и договорами. Используя настоящее руководство, пользователь соглашается соблюдать все законы об авторском праве. Изменение или использование фрагментов настоящего руководства в иных целях является нарушением авторского права компании Uponor, права на товарный знак и прочих имущественных прав.

Настоящее руководство предполагает, что все правила техники безопасности соблюдаются, и для системы Uponor Smatrix Wave и всех отдельных ее компонентов выполняются следующие условия:

- Подбор, проектирование, монтаж и ввод в эксплуатацию должны осуществляться уполномоченным и компетентным персоналом в соответствии с имеющимися (на момент установки) инструкциями по монтажу, предоставленными компанией Uponor, в соответствии с действующими нормами и правилами по строительству и инженерным системам, а также другими требованиями и указаниями;
- Температура, давление и/или напряжение (временно или постоянно) не должны выходить за пределы, указанные на оборудовании или в инструкциях компании Uponor;
- Место первоначальной установки не изменяется, а ремонт, замена или конструктивное вмешательство осуществляются только при условии предварительного письменного согласия компании Uponor;
- Подключение осуществляется к, отопительным и/или охлаждающим системам, соответствующим требованиям компании Uponor;
- Не допускается подключение или совместное использование с оборудованием или компонентами сторонних производителей, кроме одобренных или указанных компанией Uponor;
- Перед установкой и вводом в эксплуатацию не должно быть следов повреждений, неправильного обращения, недостаточного техобслуживания, ненадлежащего хранения, ущерба из-за невнимательности или случайных факторов.

Компания Uponor стремится обеспечить, но не гарантирует, точность приводимой в этом руководстве информации. Uponor оставляет за собой право вносить изменения в технические характеристики и функции, описанные в настоящем документе, или прекратить производство описанной системы Uponor Smatrix Wave в любое время без предварительного уведомления или обязательств. Данное руководство предоставляется на условиях «как есть» без каких-либо гарантий, явных или подразумеваемых. Перед любым использованием данной информации, она должна быть проверена на актуальность.

Насколько это допустимо действующим законодательством, компания Uponor отказывается от любых гарантий, явных или подразумеваемых, в частности, подразумеваемых гарантий товарного состояния, пригодности для определенной цели и соблюдения прав собственности.

Это заявление относится, помимо прочего, к точности, достоверности и правильности данного руководства.

Ни при каких обстоятельствах компания Uponor не несет ответственности за любые косвенные, специальные, случайные или воспоследовавшие убытки или ущерб, возникающие в результате использования или невозможности использования материалов или информации, содержащейся в руководстве, или по любой претензии, обусловленной ошибкой, упущением или другими неточностями данного руководства, даже если компания Uponor была предупреждена о возможности такого ущерба.

Настоящий отказ от ответственности и любые положения, содержащиеся в данном руководстве, не ограничивают законные права потребителей.

RU

Предисловие

Это краткое руководство по запуску служит памяткой для опытных специалистов по установке. Перед установкой системы управления настоятельно рекомендуется ознакомиться с полным руководством.

Инструкции по технике безопасности

Предупреждения в настоящем руководстве

В настоящем руководстве используются следующие обозначения особых мер предосторожности при установке и эксплуатации оборудования Uponor:

Предупреждение!
Риск травмирования. Несоблюдение предупреждений категории «Предупреждение!» может привести к повреждениям компонентов или травмированию.

Внимание!
Несоблюдение предупреждений категории «Внимание!» может привести к неисправностям.

Меры техники безопасности

При монтаже и эксплуатации оборудования Uponor должны соблюдаться следующие требования:

- Ознакомьтесь с инструкциями по монтажу и эксплуатации и выполняйте их.
- Установка должна производиться квалифицированным персоналом в соответствии с местным законодательством.
- Запрещается вносить в конструкцию устройства изменения, не указанные в настоящем руководстве.
- Перед выполнением работ с электропроводкой необходимо отключить электропитание.
- Не используйте воду для чистки компонентов Uponor.
- Не подвергайте компоненты Uponor воздействию огнеопасных паров или газов.

Компания Uponor не несет ответственности за ущерб или неисправности, возникшие в результате несоблюдения этих инструкций.

Электропитание

Предупреждение!
Система Uponor использует питание 230 В, 50 Гц переменного тока. В аварийной ситуации немедленно отключите электропитание.

Технические ограничения

Внимание!
Во избежание помех не прокладывайте монтажные кабели/кабели передачи данных рядом с силовыми кабелями с напряжением более 50 В.

Ограничения по передаче радиосигналов

В системе Uponor используется радиосвязь. Используемые частоты зарезервированы для подобных применений, и вероятность помех от других источников радиоизлучения очень низка.

Однако в некоторых редких случаях высококачественная радиосвязь может оказаться невозможной. Дальность передачи достаточна для большинства условий, но препятствия в зданиях ухудшают радиосвязь и снижают максимальное расстояние передачи. В случае проблем со связью, для исправления особых ситуаций, Uponor рекомендует переместить антенну в более подходящее место, а также избегать установки источников радиоизлучения Uponor слишком близко друг к другу.

Правильная утилизация этого оборудования (утилизация электрического и электронного оборудования)

ПРИМЕЧАНИЕ!
Действительно для Европейского Союза и других европейских стран с системами раздельного сбора мусора.

Эта маркировка на оборудовании или в документации к нему обозначает недопустимость его утилизации вместе с прочими бытовыми отходами в конце срока службы. Во избежание ущерба для окружающей среды или здоровья в результате неправильной утилизации, это оборудование требует ответственного подхода и подлежит отправке на переработку отдельно от прочих типов отходов для экологически безопасного повторного использования материалов.

При использовании в бытовых условиях, за разъяснениями о местах и способах экологически безопасной переработки необходимо обратиться либо к продавцу этого оборудования, либо в местную правительственную организацию.

Компании должны обращаться к своим поставщикам и смотреть условия соглашения о приобретении. Не допускается совместная утилизация этого оборудования с прочими коммерческими отходами.

RU

Краткое руководство

ПРИМЕЧАНИЕ!
Это краткое руководство по запуску служит памяткой для опытных специалистов по установке. Перед установкой системы управления настоятельно рекомендуется ознакомиться с полным руководством.

Предупреждение!
Электромонтаж и обслуживание в отсеках с напряжением 230 В перем. тока под закрытыми крышками допускаются только под контролем квалифицированного электрика.

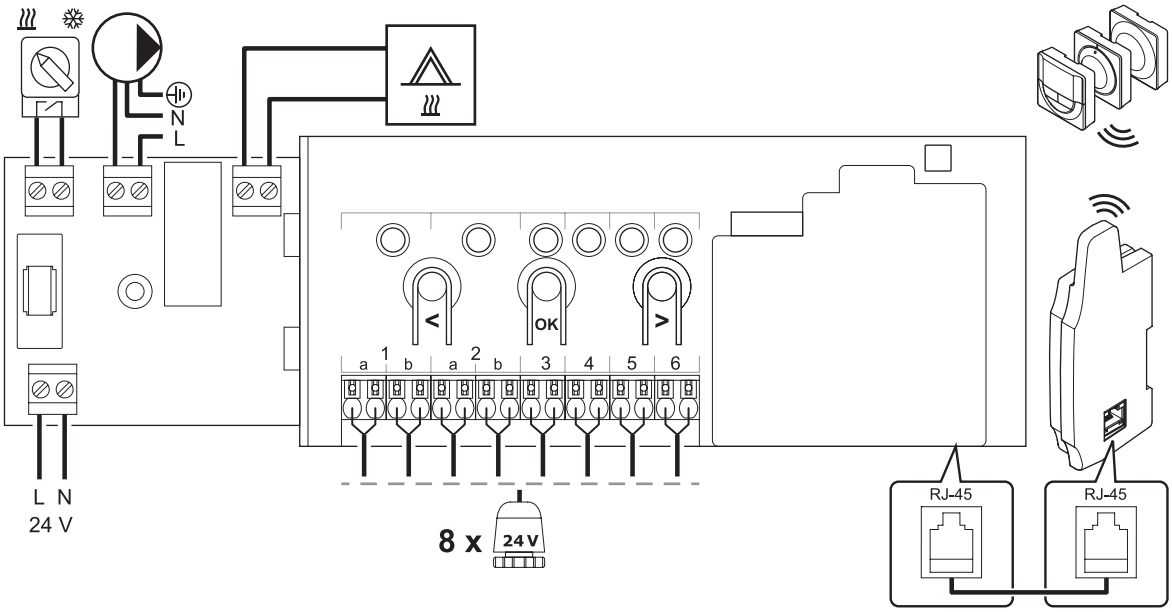

Инструкция по эксплуатации панели управления и термостата

T-168
T-166

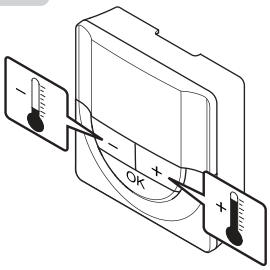

T-165

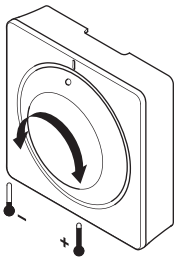

T-163

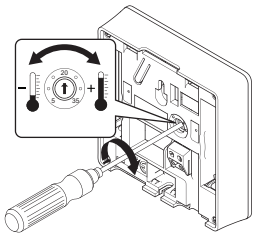

RU

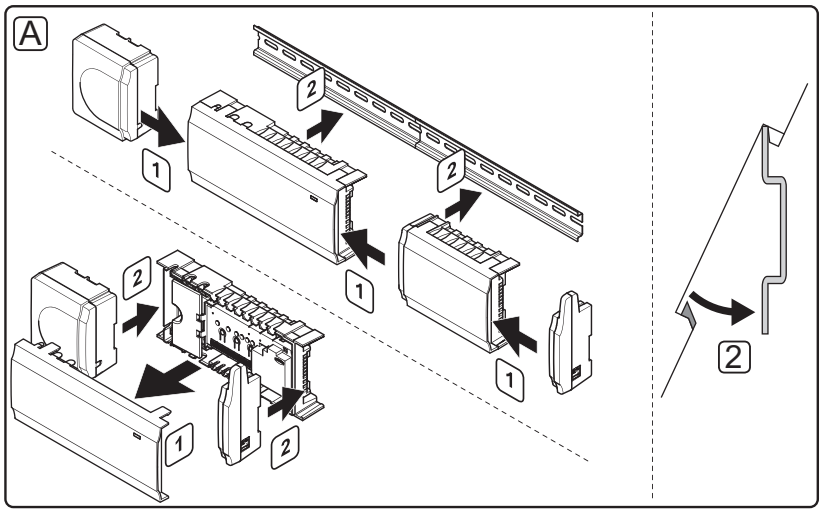
A
1
2

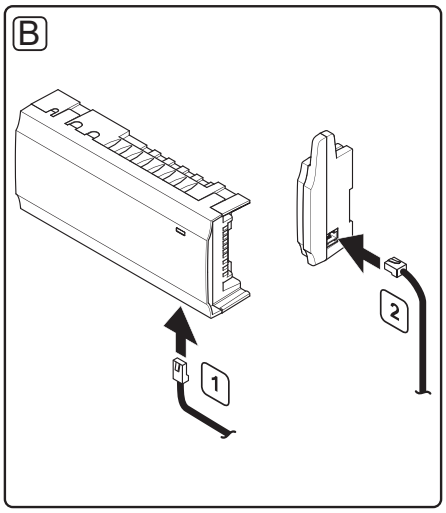
B
1
2

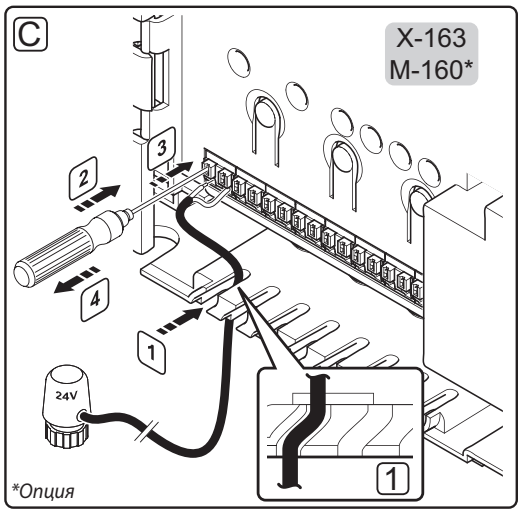
C
X-163
M-160*
1
2
3
4
24V
*Опция

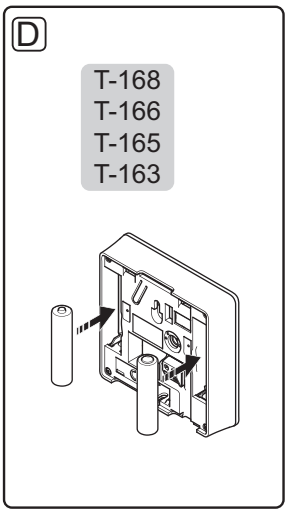
D
T-168
T-166
T-165
T-163

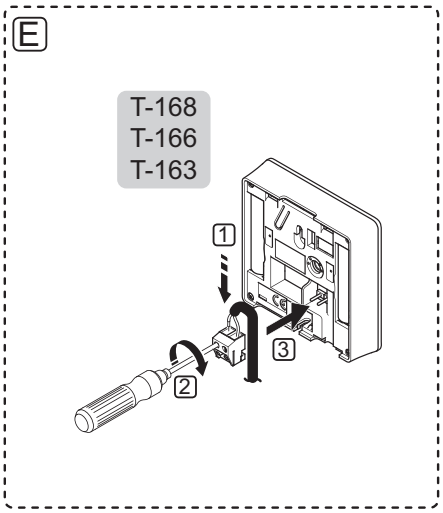
E
T-168
T-166
T-163
1
2
3

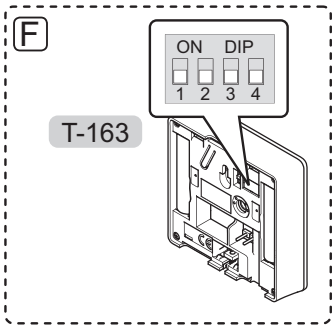
F
ON DIP
1 2 3 4
T-163

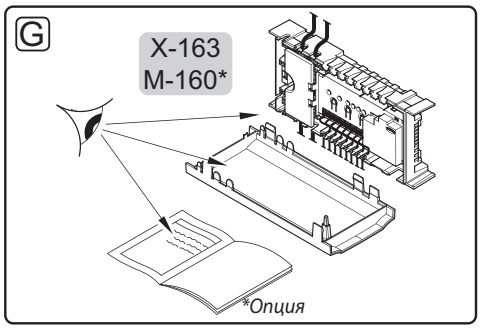
G
X-163
M-160*
*Опция

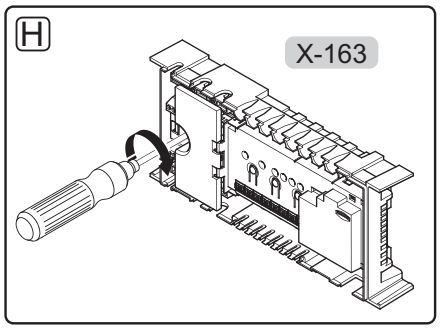
H
X-163

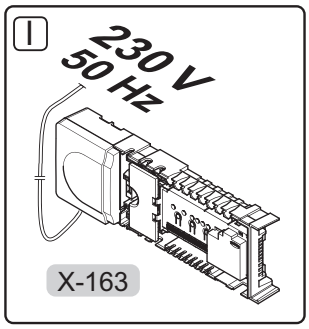
I
230 V
50 Hz
X-163

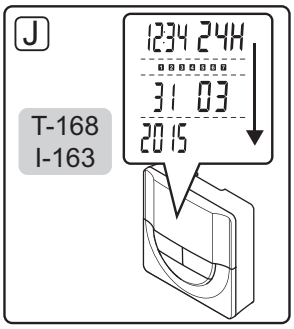
J
T-168
I-163
1234 24H
31 03
2015

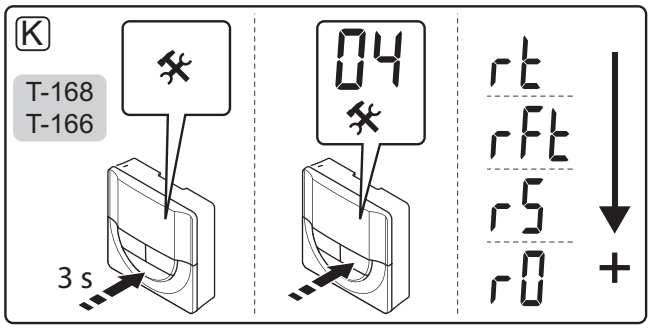
K
T-168
T-166
3 s
04
rt
rFt
rS
r0
+

RU

Установка

Предупреждение!
Модуль трансформатора тяжелый и может отсоединиться, если контроллер со снятой крышкой перевернуть.

ПРИМЕЧАНИЕ!
Перед отсоединением, провода между трансформатором и платой контроллера требуется разъединить.

ПРИМЕЧАНИЕ!
К каждому каналу подсоединяется только один исполнительный механизм. У каналов 01 и 02 двойные выходы (a и b) для двух исполнительных механизмов.

Внимание!
Каждый исполнительный механизм должен подключаться к соответствующему каналу, чтобы термостаты контролировали нужные контуры.

ПРИМЕЧАНИЕ!
Перед регистрацией системного устройства требуется регистрация как минимум одного термостата.

Внимание!
Переключатели в термостате Public должны быть установлены до регистрации термостата.

Внимание!
Переключатели в термостате Public должны быть установлены на одну из доступных функций, в противном случае регистрация невозможна.

A. Установите комплект в сборе или отдельные компоненты на стену, посредством либо рейки DIN, либо винтов с дюбелями.

   Если контроллер установлен в металлическом шкафу, поместите антенну снаружи шкафа.

B. Для соединения антенны с контроллером используйте поставляемый кабель антенны.

C. Подключите исполнительные механизмы.

D. Вставьте аккумуляторы в термостаты и дополнительный таймер.

E. Подключите дополнительный внешний датчик (только для совместимых термостатов).

F. Настройте двухпозиционный переключатель на термостате Public T-163.

	Переключатель			
Функция	**1**	**2**	**3**	**4**
Стандартный комнатный термостат	Выкл.	Выкл.	Выкл.	Выкл.
Стандартный комнатный термостат с датчиком температуры пола	**Вкл.**	Выкл.	Выкл.	Выкл.
Стандартный комнатный термостат или системное устройство с датчиком наружной температуры	Выкл.	**Вкл.**	Выкл.	Выкл.
Системное устройство с использованием входа датчика для функции переключения комфортного и экономичного режима	Выкл.	Выкл.	Выкл.	**Вкл.**
Дистанционный датчик	Выкл.	**Вкл.**	Выкл.	**Вкл.**
Системное устройство с использованием входа датчика для функции переключения отопления/охлаждения	Выкл.	Выкл.	**Вкл.**	**Вкл.**

G. Вся проводка должна быть выполнена полностью и правильно:

   - Исполнительные механизмы
   - Переключатель отопления/охлаждения
   - Циркуляционный насос

H. Отсек контроллера с напряжением 230 В перем. тока должен быть закрыт, а крепежный винт затянут.

I. Подключите кабель питания к настенной розетке с напряжением 230 В перем. тока, либо к распределительной коробке, согласно требованиям местного законодательства.

J. Установите время и дату на термостатах и таймере (только для цифрового термостата T-168 и таймера).

K. Выберите режим управления термостатом (меню настроек **04**, только на цифровых термостатах). По умолчанию: **RT** (стандартный комнатный термостат).

L. Зарегистрируйте термостаты, таймер и прочие системные устройства в этом порядке (следующая страница).

RU

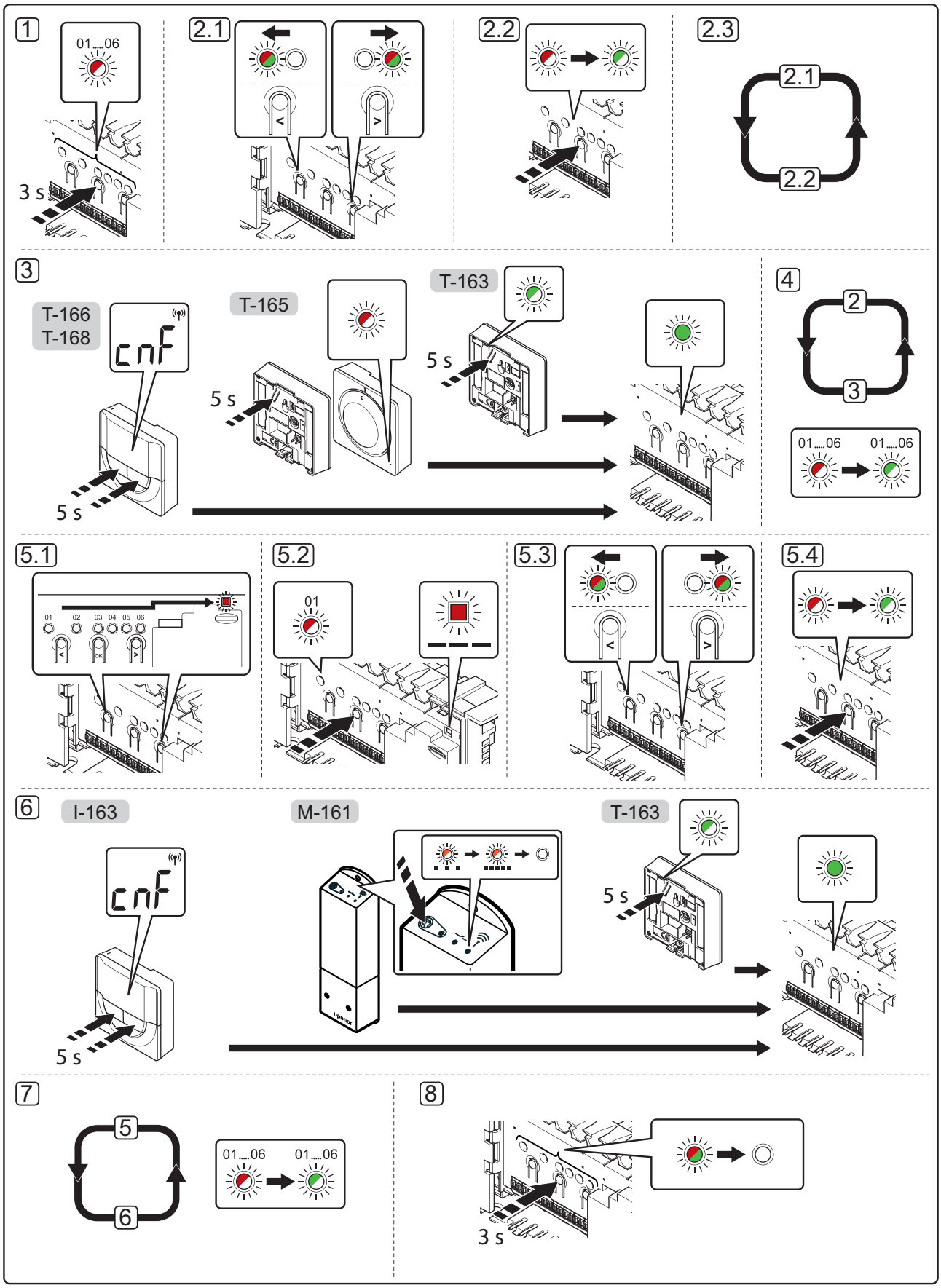
1
01.....06
3 s
2.1
2.2
2.3
2.1
2.2
3
T-166
T-168
cnF
5 s
T-165
5 s
T-163
5 s
4
2
3
01.....06
01.....06
5.1
01
02
03
04
05
06
5.2
01
5.3
5.4
6
I-163
cnF
5 s
M-161
T-163
5 s
7
5
6
01.....06
01.....06
8
3 s

RU

Регистрация термостата или системного устройства на контроллере

ПРИМЕЧАНИЕ!
Перед регистрацией системного устройства требуется регистрация как минимум одного термостата.

Чтобы зарегистрировать комнатные термостаты и системные устройства (таймер и т.д.) на контроллере:

1. Нажмите и около 3 секунд удерживайте кнопку **OK** на контроллере, чтобы светодиод канала 1 (либо первого незарегистрированного канала) начал мигать красным светом.

2. Выбор канала исполнительного механизма

2.1 Кнопками **<** или **>** переместите указатель (светодиод мигает красным светом) на требуемый канал.

2.2 Нажмите кнопку **OK**, чтобы выбрать канал для регистрации. Светодиод выбранного канала начинает мигать зеленым светом.

2.3 Повторяйте этапы 2.1 и 2.2 до выбора всех регистрируемых на термостате каналов (светодиоды мигают зеленым светом).

Примечание! Рекомендуется регистрировать все каналы на термостате одновременно.

3. Регистрация термостата

Термостат T-163 с различными функциями

3.1 Аккуратно нажмите и удерживайте кнопку регистрации на термостате, отпустите когда светодиод начнет мигать зеленым светом (в отверстии над кнопкой регистрации).
Светодиод выбранного канала в контроллере загорается постоянным зеленым светом, регистрация завершена.

Термостат T-165

3.1 Аккуратно нажмите и удерживайте кнопку регистрации на термостате, отпустите когда светодиод спереди термостата начнет мигать.
Светодиод выбранного канала в контроллере загорается постоянным зеленым светом, регистрация завершена.

Термостаты T-166 и T-168

3.1 Нажмите и удерживайте обе кнопки **-** и **+** на термостате до появления текста **CnF** (настройка) и значка связи.
Светодиод выбранного канала в контроллере загорается постоянным зеленым светом, регистрация завершена.

4. Повторите шаги 2 и 3 до регистрации всех доступных термостатов.

5. Выбор канала системного устройства

5.1 Кнопками **<** или **>** переместите указатель на светодиод питания (светодиод мигает красным светом).

5.2 Нажмите кнопку **OK** для входа в режим регистрации каналов системы. Светодиод питания мигает по схеме длинный сигнал - короткая пауза - длинный сигнал, а светодиод канала 1 мигает красным светом.

5.3 Выберите канал системы, смотрите список внизу.

1 = Таймер

2 = Модуль реле

3 = Термостат Public с наружным датчиком

4 = Термостат Public с переключателем отопления/охлаждения от контакта или входа датчика

5 = Термостат Public с переключателем комфортного и экономичного режима

5.4 Нажмите кнопку **OK**, чтобы выбрать канал системного устройства. Светодиод канала начинает мигать зеленым светом

6. Регистрация системного устройства

Таймер I-163

6.1 Нажмите и удерживайте обе кнопки **-** и **+** на термостате до появления текста **CnF** (настройка) и значка связи.
Светодиод выбранного канала в контроллере загорается постоянным зеленым светом, регистрация завершена.

Термостат T-163 как системное устройство с различными функциями

6.1 Аккуратно нажмите и удерживайте кнопку регистрации на термостате, отпустите когда светодиод начнет мигать зеленым светом (в отверстии над кнопкой регистрации).
Светодиод выбранного канала в контроллере загорается постоянным зеленым светом, регистрация завершена.

Модуль реле M-161

6.1 Нажмите и удерживайте кнопку регистрации на модуле реле, чтобы светодиоды на модуле начали медленно мигать.
Светодиод выбранного канала в контроллере загорается постоянным зеленым светом, а светодиоды на модуле реле снова начинают быстро мигать, и через несколько секунд выключаются.

7. Повторите шаги 5 и 6 до регистрации всех доступных системных устройств.

8. Завершение регистрации

Чтобы завершить регистрацию и вернуться в рабочий режим, нажмите и около 3 секунд удерживайте кнопку **OK** на контроллере, до выключения зеленых светодиодов.

RU

Отмена регистрации одного канала или системного устройства

В случае неточной регистрации канала или системного устройства, либо если требуется повторить регистрацию термостата, текущую регистрацию можно удалить из контроллера.

Чтобы отменить регистрацию канала:

1. Войдите в режим регистрации. Светодиод канала 1 мигает красным/зеленым светом, или первый незарегистрированный канал мигает красным светом.
2. Если планируется отменить регистрацию системного устройства (панель управления и т.д.), войдите в режим регистрации канала системы. Светодиод питания мигает по схеме длинный сигнал - короткая пауза - длинный сигнал, а светодиод канала 1 мигает красным/зеленым светом.
3. Чтобы отменить регистрацию, кнопками **<** или **>** переместите указатель (светодиод мигает красным светом) на требуемый канал (зарегистрированный мигает зеленым светом).
4. Одновременно нажмите кнопки **<** и **>**, чтобы светодиод выбранного канала начал мигать красным светом (около 5 секунд).

Отмена регистрации всех каналов

В случае неточной регистрации одного или нескольких каналов (термостаты и системные устройства), можно одновременно удалить все регистрации.

Для отмены всех регистраций канала:

1. Войдите в режим регистрации. Светодиод канала 1 мигает красным/зеленым светом, или первый незарегистрированный канал мигает красным светом.
2. Одновременно нажмите кнопки **<** и **>**, чтобы светодиоды всех каналов, кроме одного, выключились (около 10 секунд). Остающийся мигает красным светом.

Вспомогательные функции

В полном руководстве смотрите дополнительную информацию по автобалансировке исполнительных механизмов (устранение потребности в ручной балансировке, включено по умолчанию), охлаждению, настройкам комфортного и экономичного режима и т.д.

Технические данные

Общие	
IP	IP20 (IP: класс защиты деталей устройства, находящихся под напряжением, и класс защиты от воды)
Макс. относительная влажность воздуха окружающей среды:	85% при 20 °C
Термостат и таймер	
Маркировка CE	
ERP (только термостат)	IV
Испытание под низким напряжением	EN 60730-1* и EN 60730-2-9***
Проверка на соответствие требованиям к электромагнитной совместимости	EN 60730-1 и EN 301-489-3
Проверка на электромагнитную совместимость и воздействие спектра радиочастот	EN 300 220-3
Источник электропитания	Две щелочные батарейки 1,5 В типа AAA
Напряжение	от 2,2 до 3,6 В
Рабочая температура	от 0 до +45 °C
Температура хранения	от -10 до +65 °C
Радиочастота	868,0 МГц (только для стран-участниц ЕАС) 868,3 МГц (только для стран, не входящих в ЕАС)
Коэффициент заполнения радиопередатчика	<1%
Соединительные клеммы (только для термостатов)	от 0,5 мм^2 до 2,5 мм^2
Антенна	
Источник электропитания	От контроллера
Радиочастота	868,0 МГц (только для стран-участниц ЕАС) 868,3 МГц (только для стран, не входящих в ЕАС)
Коэффициент заполнения радиопередатчика	<1%
Класс приемника	2

RU

Модуль реле	
Маркировка CE	
ERP	IV
Испытание под низким напряжением	EN 60730-1* и EN 60730-2-1***
Проверка на соответствие требованиям к электромагнитной совместимости	EN 60730-1 и EN 301-489-3
Проверка на электромагнитную совместимость и воздействие спектра радиочастот	EN 300 220-3
Источник электропитания	230 В перем. тока +10/-15%, 50 Гц или 60 Гц
Рабочая температура	от 0 до +50 °C
Температура хранения	от -20 до +70 °C
Максимальная потребляемая мощность	2 Вт
Выходы реле	230 В перем. тока +10/-15 %, 250 В перем. тока максимум 2,5 А
Подключение электропитания	кабель длиной 1 м с вилкой европейского стандарта (кроме Великобритании)
Соединительные клеммы	До 4,0 мм² цельная, или 2,5 мм² гибкая с наконечниками

Контроллер	
Маркировка CE	
ERP	IV
Испытание под низким напряжением	EN 60730-1* и EN 60730-2-1***
Проверка на соответствие требованиям к электромагнитной совместимости	EN 60730-1 и EN 301-489-3
Проверка на электромагнитную совместимость и воздействие спектра радиочастот	EN 300 220-3
Источник электропитания	230 В перем. тока +10/-15%, 50 Гц или 60 Гц
Внутренний предохранитель	T5 F3.15AL 250 В, 5x20 3,15 А быстросрабатывающий
Рабочая температура	от 0 до +45 °C
Температура хранения	от -20 до +70 °C
Максимальная потребляемая мощность	40 Вт
Выходы реле насоса и котла	230 В перем. тока +10/-15 %, 250 В перем. тока максимум 8 А
Вход общего назначения (GPI)	Только сухой контакт
Выходы исполнительных механизмов	24 В перем. тока, 4 А макс.
Подключение электропитания	кабель длиной 1 м с вилкой европейского стандарта (кроме Великобритании)
Соединительные клеммы для электропитания, насоса, GPI и котла	До 4,0 мм² цельная, или 2,5 мм² гибкая с наконечниками
Соединительные клеммы для выходов исполнительных механизмов	от 0,2 мм² до 1,5 мм²

*) *EN 60730-1 Устройства управления автоматические электрические бытового и аналогичного назначения -- Часть 1: Общие требования*

**) *EN 60730-2-1 Устройства управления автоматические электрические бытового и аналогичного назначения -- Часть 2-1: Специальные требования к электрическим устройствам управления для электрических бытовых приборов*

***) *EN 60730-2-9 Устройства управления автоматические электрические бытового и аналогичного назначения -- Часть 2-9: Специальные требования к термочувствительным устройствам управления*

Для применения во всех странах Европы CE 0682

Заявление о соответствии:
Предприятие-изготовитель настоящим с полной ответственностью заявляет, что изделия, описанные в настоящем руководстве, удовлетворяют всем существенным требованиям Директивы об оконечных радио- и телекоммуникационных устройствах 1999/5/CE, в редакции от марта 1999 года.

EAC (только 868,0 МГц)

RU

1068121 10_2015_RU Production: Uponor AB; Virsbo, Sweden

ЗАО «Упонор Рус»
www.uponor.ru

Uponor оставляет за собой право без предварительного уведомления изменять технические характеристики входящих в состав системы компонентов в соответствии со своей политикой непрерывного совершенствования и развития.